IT - MANUALE DI USO E MANUTENZIONE Caminetto elettrico
EN - OPERATION AND MAINTENANCE MANUAL Electric fireplace
DE- BEDIENUNGS- UND WARTUNGSANLEITUNG Elektrischer Kamin
FR- MANUEL D'UTILISATION ET D'ENTRETIEN Cheminée électrique
ES- MANUAL DE USO Y MANTENIMIENTO Chimenea eléctrica
NL- GEBRUIKS- EN ONDERHOUDSHANDLEIDING Elektrische haard

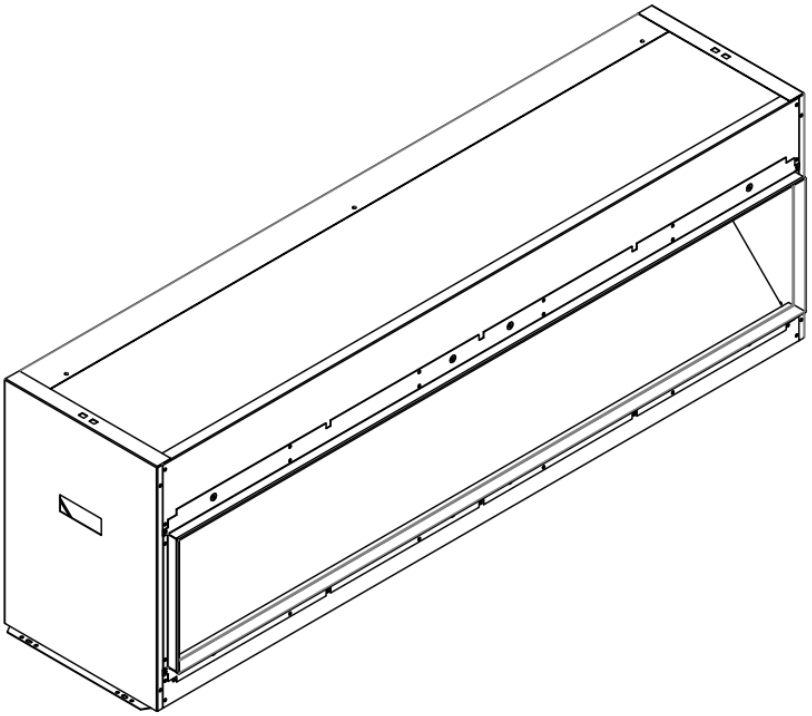

SINED

MODELLI / MODELS / MODELLE / MODÈLES / MODELOS

CAMINETTO-TIRES-74

IMPORTANT
It is important to read these instructions carefully before using the appliance for the first time.
Keep the instructions safe so that you can refer to them later if necessary

Rated Voltage: 220-240V~ / Rated Power: High: 200W / Rated Frequency: 50/60Hz
Supply Connection: detachable cord with plug, Type Y attachment
The photo is only indicative. The real product may appear in a different colour.

(IT) ITALIANO

AVVERTENZE:

USO PREVISTO

Il prodotto oggetto del presente manuale è un apparecchio elettrico ad uso domestico.

Progettato per la simulazione di fiamma decorativa e per produrre un calore a ventilazione forzata con resistenza elettrica.

Il prodotto è stato ideato e costruito per funzionare in sicurezza se si verificano le seguenti condizioni:

Istallazione eseguita da personale qualificato secondo le normative vigenti e le istruzioni riportate nel presente manuale.

Rispetto delle procedure tecniche descritte per uso e manutenzione.

Intervento tempestivo di manutenzione straordinaria in caso di malfunzionamento o anomalie.

Utilizzo in ambienti interni domestici asciutti.

E' vietato l'uso del prodotto come fonte primaria di riscaldamento o in ambienti esterni

USO IMPRORIO

Il prodotto deve essere destinato esclusivamente all'uso per il quale è stato espressamente progettato.

Il prodotto non può essere fonte di primaria di riscaldamento ma solo utilizzo santuario di abbellimento e arredamento.

E vietato uso in ambiente esterni

E' vietato il collegamento del prodotto ad impianti elettrici non conformi alle normative.

E' vietato la manomissioni o rimozioni del dispositivo di sicurezza integrato (termostati sistemi di blocco)

E' vietato l'uso del prodotto con parti danneggiate o rotte (vetro frontale pannelli decorativi)

E' vietato posizionamento di tessuti fronte il prodotto o materiale infiammabili o oggetti che impediscono la ventilazione.

E' vietato qualsiasi altro utilizzo dell'apparecchio differente da quello previsto deve essere autorizzato dal costruttore.

GARANZIA LEGALE

Il prodotto è coperto da garanzia legale di 24 mesi a partire dalla data di acquisto.

La garanzie è applicabile solo se l'acquisto è comprovato da un documento fiscalmente valido

Il documento è necessario per l'assistenza.

CONDIZIONI DI APPLICABILITA

Eventuale riparazione o sostituzione di componenti non comporta alcuna estensione delle periodo di garanzia. La garanzia rimane invariata sia per il prodotto sia per i componenti.

VALIDITA GARANZIA

Perche la garanzia si operativa devono esser soddisfatte tutte le seguenti condizioni:

1) Il prodotto deve essere installato e regola d'arte nel pieno rispetto delle istruzioni riportate nel seguente manuale.

2) L'installazione deve essere effettuata esclusivamente da personale qualificato.

3) Il consumatore deve essere in possesso di una dichiarazione di conformita valida rilasciata dall'installatore.

4) Il prodotto deve essere utilizzato in modo conforme alla sua destinazione d'uso.
Esclusivamente in ambiente domestico.

ESCLUSIONE DALLA GARANZIA
La garanzia del prodotto non copre i danni subiti dal prodotto durante il trasporto o eventuali non conformita estetiche qualora queste ultime non vengano segnalate a rma@sineditalia.com entro 8 gg dalla data del ricevimento.

La garanzia viene esclusa nei seguenti casi:

- cause esterne collegamento dell'apparecchio a tensioni o frequenze diversa e da quelle indicate.
- Sbalzi o sovratensioni delle rete elettrica
- Scariche induttive elettrostatiche provocate anche da fulmini
- Infiltrazioni di liquidi o umidita
- Incendi esterni
- Urti accidentali colpi ammaccature
- Qualsiasi altra causa esterna
- parti usuranti pannelli in metallo e vetro se graffiati
- led e sistemi di illuminazione (che si degradano nel tempo)
- Telecomando e batterie
- Parti estetiche verniciatura laccatura copertura
- Guarnizioni
- Legni per abbellimento
- Ventola aspirazione
- Motore se surriscaldato

PULIZIA DELL' ESTERNO DELL'APPARECCHIO
Prima di pulire l'apparecchio, scollegarlo dalla presa di corrente e lasciarlo raffreddare.
Non utilizzare prodotti per la pulizia o la lucidatura.

ATTENZIONE: per evitare pericoli dovuti al ripristino involontario del fusibile termico, questo apparecchio non deve essere alimentato tramite un dispositivo di commutazione esterno, come un timer, né collegato a un circuito che viene regolarmente acceso e spento dalla società di distribuzione



Note di Installazione

Installare il caminetto su una superficie stabile e in un luogo ben ventilato.
Questo prodotto è adatto esclusivamente all'installazione su un pavimento solido.

Precauzioni di Sicurezza

Leggere attentamente le seguenti precauzioni prima di utilizzare il prodotto.
Lo scopo di queste istruzioni è garantire un utilizzo sicuro del prodotto ed evitare lesioni inutili agli utenti e alle persone presenti nelle vicinanze.
In base alla gravità del rischio, le indicazioni sono classificate come "Avvertenza" o "Attenzione".

Avvertenze

Le persone non qualificate non devono smontare né riparare il prodotto. In caso di incendio, scossa elettrica, lesioni o guasti, contattare un centro di assistenza autorizzato o il rivenditore.
Non ostruire le prese e le uscite d'aria per evitare incendi o danni al prodotto.
Non introdurre le mani nelle prese o nelle uscite d'aria per evitare ustioni o scosse elettriche.
Durante le operazioni di manutenzione, scollegare sempre la spina dalla rete elettrica. Non collegare o scollegare l'apparecchio con le mani bagnate.
Non danneggiare il cavo di alimentazione piegandolo, tirandolo, schiacciandolo, avvolgendolo o sottoponendolo a sforzi eccessivi, poiché potrebbe causare incendi o scosse elettriche.
Utilizzare esclusivamente un'alimentazione elettrica 220 V ~ 50 Hz AC.

Attenzione

Non collocare materiali infiammabili, esplosivi o altri oggetti pericolosi nelle vicinanze del prodotto.
Se l'apparecchio non viene utilizzato per un lungo periodo, scollegare l'alimentazione e rimuovere la spina.
Non pulire il prodotto con oli volatili o prodotti chimici aggressivi.
Durante il funzionamento, l'uscita dell'aria e le superfici circostanti raggiungono temperature elevate. Evitare di toccarle.

Specifiche del Prodotto

Tensione nominale: 220 V ~ 240 V
Frequenza nominale: 50 Hz
Potenza massima: 200 W
Dimensioni approssimative
Larghezza: 742 mm
Profondità: 320 mm
Altezza: 445 mm

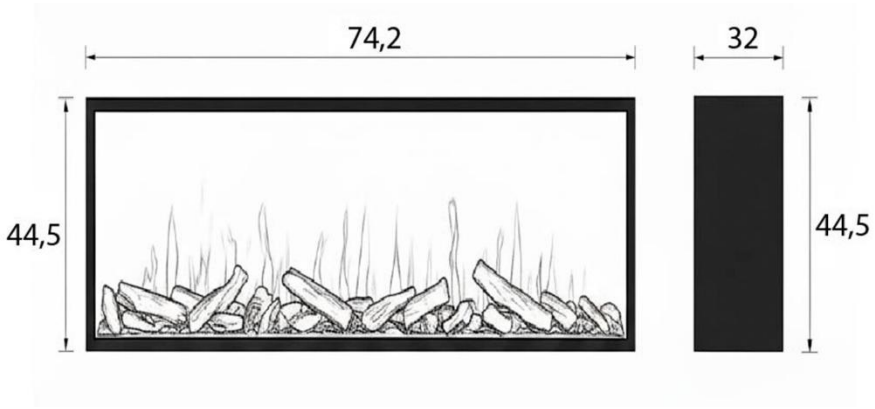

Pannello di Controllo Posteriore e Telecomando

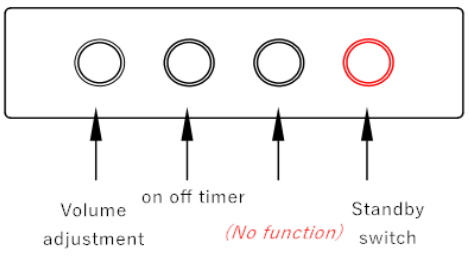





Interruttore principale di alimentazione

Il Connettore di Alimentazione è situato nella parte inferiore posteriore dell'apparecchio.il caminetto si avvia automaticamente; attendere circa 15 secondi affinché appaia la fiamma.

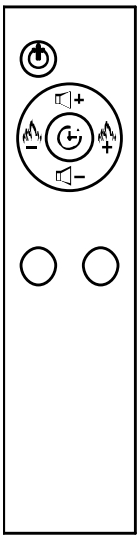

Telecomando

Interruttore di accensione

Interruttore riscaldamento alta/bassa potenza

Timer

Volume

Installazione e messa in funzione

Aprire l'imballaggio ed estrarre il caminetto elettrico. Posizionarlo in un luogo adeguato.
Collegare il cavo di alimentazione: un'estremità alla presa dell'apparecchio e l'altra alla rete elettrica.

1. Collegare il cavo di alimentazione a una presa di corrente 220 V ~ 50 Hz.
2. Attivare l'interruttore principale situato sul lato posteriore del caminetto.
3. il caminetto si avvia automaticamente; attendere circa 15 secondi affinché appaia la fiamma.
4. Premere il pulsante di accensione/ spegnimento
5. Funzione Timer: Spegnimento regolabile a intervalli di 1 ora fino a 8 ore.
   Premere il pulsante. Ogni pressione: 1 ora. Tempo massimo programmabile: 8 ore.
6. Volume crepitio della fiamma: Regolabile dallo 0% al 100% su cinque livelli.
7. Ogni pressione aumenta il livello del suono 20% fino a tornare a 0
8. Un pannello luminoso appare nella parte anteriore sopra l'effetto fiamma indicando il livello di potenza selezionato

Risoluzione dei Problemi

Risoluzione dei problemi		
Problemi	**Controllo articolo**	**Risoluzione**
L'indicatore di alimentazione accende	C'è corrente?	collegare il dispositivo alla presa di corr
	Se la spina di alimentazione è scollegata o in cortocircuito	Serrare il tappo o sostituirlo
Non c'è fiamma	Protezione da surriscaldamento attivata	Riavvio dopo il riscaldamento raffreddamento
Con luci, ma senza fiamma	Guasto del sistema della scheda madre	Attendere 30 secondi prima di riacce caminetto
	Se la chiavetta USB per l'archiviazi video presenta un contatto difetto danneggiata	Reinserire la chiavetta USB oppure sostituirla

(EN) ENGLISH

WARNINGS:

INTENDED USE

The product covered by this manual is an electrical appliance for household use.

Designed to simulate a decorative flame and to produce forced-air heat with electric resistance.

The product has been designed and manufactured to operate safely under the following conditions:

Installation carried out by qualified personnel in accordance with current regulations and the instructions given in this manual.

Compliance with the technical procedures described for use and maintenance.

Prompt extraordinary maintenance intervention in the event of malfunctions or anomalies.

Use in dry domestic indoor environments.

The use of the product as a primary heating source or in outdoor environments is prohibited.

IMPROPER USE

The product must be used exclusively for the purpose for which it was specifically designed.

The product cannot be used as a primary source of heating but only as a sanctuary for decoration and furnishing.

Outdoor use is prohibited.

It is prohibited to connect the product to electrical systems that do not comply with the regulations.

Tampering with or removing the integrated safety device (thermostat locking systems) is prohibited.

It is forbidden to use the product with damaged or broken parts (front glass, decorative panels).

It is prohibited to place fabrics in front of the product or flammable materials or objects that impede ventilation.

Any use of the appliance other than that intended is prohibited and must be authorised by the manufacturer.

LEGAL GUARANTEE

The product is covered by a 24-month legal guarantee starting from the date of purchase.

The guarantee is applicable only if the purchase is proven by a fiscally valid document.

The document is required for assistance.

CONDITIONS OF APPLICABILITY

Any repair or replacement of components does not extend the warranty period . The warranty remains unchanged for both the product and the components.

WARRANTY VALIDITY

For the guarantee to be valid, all of the following conditions must be met:

1) The product must be installed in a workmanlike manner in full compliance with the instructions given in the following manual.

2) Installation must be carried out by qualified personnel only.

3) The consumer must be in possession of a valid declaration of conformity issued by the installer.

4) The product must be used in accordance with its intended use.

Exclusively in a domestic environment.

WARRANTY EXCLUSIONS

The product warranty does not cover damage suffered by the product during transport or any aesthetic non-conformities if the latter are not reported to rma@sineditalia.com within 8 days of receipt.

The warranty is excluded in the following cases:

- external causes connection of the appliance to voltages or frequencies other than those indicated.
- Power surges or surges in the electrical network
- Electrostatic inductive discharges also caused by lightning
- Infiltration of liquids or humidity
- External fires
- Accidental impacts, blows, dents
- Any other external cause
- wearing parts metal and glass panels if scratched
- LEDs and lighting systems (which degrade over time)
- Remote control and batteries
- Aesthetic parts painting lacquering cover
- Gaskets
- Wood for decoration
- Suction fan
- Engine if overheated

CLEANING THE EXTERIOR OF THE APPLIANCE

Before cleaning the appliance, unplug it from the power outlet and let it cool.

Do not use cleaning or polishing products.

WARNING: To avoid danger due to inadvertent resetting of the thermal fuse, this appliance must not be powered through an external switching device, such as a timer, or connected to a circuit that is regularly switched on and off by the distribution company.



Installation Notes

Install the fireplace on a stable surface and in a well-ventilated place.
This product is suitable for installation on a solid floor only.

Safety Precautions

Please read the following precautions carefully before using the product.
The purpose of these instructions is to ensure safe use of the product and to avoid unnecessary injury to users and others nearby.
Depending on the severity of the risk, the indications are classified as “Warning” or “Caution”.

Warnings

Unqualified personnel should not disassemble or repair the product. In the event of fire, electric shock, injury, or malfunction, contact an authorized service center or your dealer.
Do not block the air intakes and outlets to avoid fire or damage to the product.
Do not put your hands into the air vents or outlets to avoid burns or electric shock.
During maintenance, always unplug the appliance from the power source. Do not plug or unplug the appliance with wet hands.
Do not damage the power cord by bending, pulling, crushing, wrapping, or subjecting it to excessive force, as this may cause fire or electric shock.
Use only a 220 V ~ 50 Hz AC power supply.

Attention

Do not place flammable, explosive or other dangerous materials near the product.
If the appliance is not used for a long period of time, unplug it from the power supply and remove the plug.
Do not clean the product with volatile oils or harsh chemicals.
During operation, the air outlet and surrounding surfaces become very hot. Avoid touching them.

Product Specifications

Rated Voltage: 220V~240V
Nominal frequency: 50 Hz
Maximum power: 200 W
Approximate dimensions
Width: 742 mm
Depth: 320 mm
Height: 445 mm

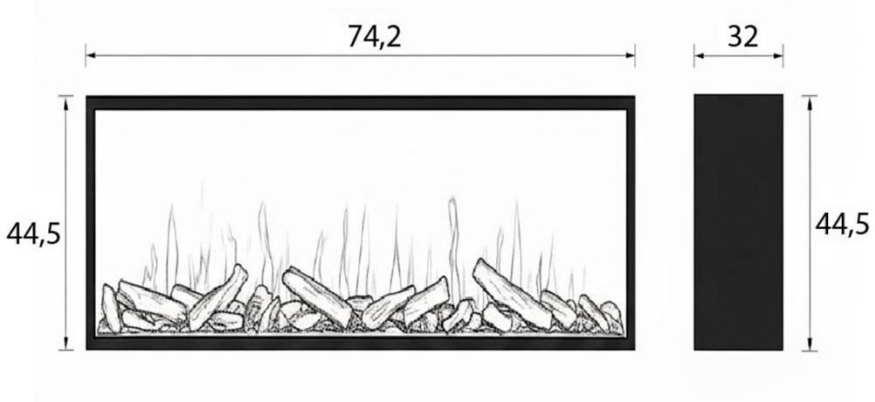

Control Panel and Remote Control

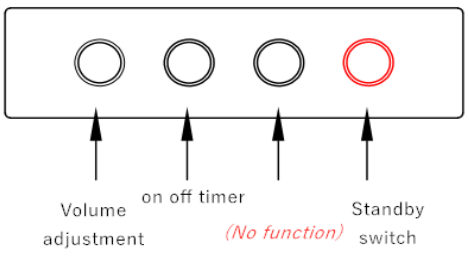





Main power switch
The power connector is located at the bottom rear of the appliance. The fireplace starts automatically; wait about 15 seconds for the flame to appear.

Remote control

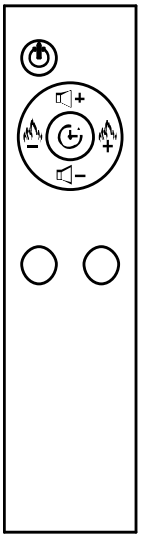

Ignition switch

High/low power heating switch

Timer

Volume

Installation and commissioning

Open the packaging and remove the electric fireplace. Place it in a suitable location.
Connect the power cord: one end to the appliance socket and the other to the electrical mains.



1. Connect the power cord to a 220V ~ 50Hz power outlet.
2. Turn on the main switch located on the back of the fireplace.
3. The fireplace starts automatically; wait about 15 seconds for the flame to appear.
4. Press the on/off button
5. Timer Function: Adjustable shut-off in 1-hour intervals up to 8 hours.
   Press the button. Each press: 1 hour. Maximum programmable time: 8 hours.
6. Flame crackle volume: Adjustable from 0% to 100% in five levels.
7. Each press increases the sound level by 20% until it returns to 0
8. A light panel appears on the front above the flame effect indicating the selected power level

Troubleshooting

troubleshooting		
Problems	**Article control**	**Resolution**
The power indicator does not light u	Is there power?	connect the device to the power outlet
	If the power plug is disconnected or short-circuited	Tighten the cap or replace it
There is no flame	Overheat protection activated	Restart after warming up and cooling d
With lights, but no flame	Card system failure mother	Wait 30 seconds before turning the f back on
	If the USB stick for video storage ha contact or is damaged	Reinsert the USB stick or replace it

(FR) FRANÇAIS

AVERTISSEMENTS :

UTILISATION PRÉVUE

Le produit décrit dans ce manuel est un appareil électrique à usage domestique.

Conçu pour simuler une flamme décorative et produire de la chaleur par air pulsé grâce à une résistance électrique.

Le produit a été conçu et fabriqué pour fonctionner en toute sécurité dans les conditions suivantes :

L'installation doit être effectuée par un personnel qualifié, conformément à la réglementation en vigueur et aux instructions contenues dans ce manuel.

Respecter les procédures techniques décrites pour l'utilisation et la maintenance.

Intervention de maintenance exceptionnelle et rapide en cas de dysfonctionnement ou d'anomalie.

À utiliser dans des environnements domestiques intérieurs secs.

L'utilisation de ce produit comme source de chauffage principale ou en extérieur est interdite.

UTILISATION INAPPROPRIÉE

Le produit doit être utilisé exclusivement aux fins pour lesquelles il a été spécifiquement conçu.

Ce produit ne peut être utilisé comme source principale de chauffage, mais uniquement comme un écrin à des fins décoratives et d'ameublement.

L'utilisation en extérieur est interdite.

Il est interdit de raccorder ce produit à des systèmes électriques non conformes à la réglementation.

Toute altération ou suppression du dispositif de sécurité intégré (systèmes de verrouillage du thermostat) est interdite.

Il est interdit d'utiliser le produit avec des pièces endommagées ou cassées (vitre avant, panneaux décoratifs).

Il est interdit de placer des tissus devant le produit, ainsi que des matériaux inflammables ou des objets qui entravent la ventilation.

Toute utilisation de l'appareil autre que celle prévue est interdite et doit être autorisée par le fabricant.

GARANTIE LÉGALE

Le produit est couvert par une garantie légale de 24 mois à compter de la date d'achat.

La garantie n'est applicable que si l'achat est justifié par un document fiscal valable.

Ce document est nécessaire pour obtenir de l'aide.

CONDITIONS D' APPLICATION

Toute réparation ou remplacement de composants ne prolonge pas la période de garantie . La garantie reste inchangée pour le produit et ses composants.

VALIDITÉ DE LA GARANTIE

Pour que la garantie soit valable, toutes les conditions suivantes doivent être remplies :

1) Le produit doit être installé de manière professionnelle et en respectant scrupuleusement les instructions données dans le manuel suivant.

2) L'installation doit être effectuée uniquement par du personnel qualifié.

3) Le consommateur doit être en possession d’une déclaration de conformité valide délivrée par l’installateur.

4) Le produit doit être utilisé conformément à son usage prévu.

Exclusivement dans un cadre domestique.

EXCLUSIONS DE GARANTIE
La garantie du produit ne couvre pas les dommages subis par le produit pendant le transport ni les défauts esthétiques si ces derniers ne sont pas signalés à rma@sineditalia.com dans les 8 jours suivant la réception.

La garantie est exclue dans les cas suivants :

- des facteurs externes peuvent connecter l'appareil à des tensions ou des fréquences autres que celles indiquées.
- Surtensions ou surtensions dans le réseau électrique
- Les décharges électrostatiques inductives sont également provoquées par la foudre.
- Infiltration de liquides ou d'humidité
- Incendies extérieurs
- Impacts accidentels, coups, bosses
- Toute autre cause externe
- pièces d'usure, panneaux métalliques et en verre, en cas de rayures
- LED et systèmes d'éclairage (qui se dégradent avec le temps)
- Télécommande et piles
- parties esthétiques peinture laquée couverture
- Joints
- Bois de décoration
- Ventilateur d'aspiration
- Moteur en cas de surchauffe

NETTOYAGE DE L'EXTÉRIEUR DE L'APPAREIL
Avant de nettoyer l'appareil, débranchez-le de la prise de courant et laissez-le refroidir.
N’utilisez pas de produits de nettoyage ou de polissage.

AVERTISSEMENT : Afin d’éviter tout danger dû à la réinitialisation accidentelle du fusible thermique, cet appareil ne doit pas être alimenté par un dispositif de commutation externe, tel qu’une minuterie, ni connecté à un circuit régulièrement mis sous tension et hors tension par le distributeur d’électricité.



Notes d'installation

Installez la cheminée sur une surface stable et dans un endroit bien ventilé.
Ce produit convient uniquement à une installation sur un sol solide.

Mesures de sécurité

Veuillez lire attentivement les précautions suivantes avant d'utiliser le produit.
Ces instructions ont pour but d'assurer une utilisation sûre du produit et d'éviter les blessures inutiles aux utilisateurs et aux personnes se trouvant à proximité.
Selon la gravité du risque, les indications sont classées comme « Avertissement » ou « Attention ».

Avertissements

Le démontage et la réparation du produit ne doivent pas être effectués par du personnel non qualifié. En cas d'incendie, d'électrocution, de blessure ou de dysfonctionnement, veuillez contacter un centre de service agréé ou votre revendeur.
Ne pas obstruer les entrées et sorties d'air afin d'éviter tout risque d'incendie ou d'endommagement du produit.
Ne mettez pas vos mains dans les conduits d'aération ou les sorties d'air pour éviter les brûlures ou les chocs électriques.
Lors de toute opération de maintenance, débranchez toujours l'appareil de la source d'alimentation.
Ne branchez ni ne débranchez l'appareil avec les mains mouillées.
Ne pas endommager le cordon d'alimentation en le pliant, en le tirant, en l'écrasant, en l'enroulant ou en le soumettant à une force excessive, car cela pourrait provoquer un incendie ou un choc électrique.
Utilisez uniquement une alimentation secteur de 220 V ~ 50 Hz.

Attention

Ne placez pas de matières inflammables, explosives ou autres matières dangereuses à proximité du produit.
Si l'appareil n'est pas utilisé pendant une période prolongée, débranchez-le de la prise électrique et retirez la fiche.
Ne pas nettoyer le produit avec des huiles volatiles ou des produits chimiques agressifs.
Pendant le fonctionnement, la sortie d'air et les surfaces environnantes deviennent très chaudes. Évitez de les toucher.

Spécifications du produit

Tension nominale : 220 V ~ 240 V
Fréquence nominale : 50 Hz
Puissance maximale : 200 W
Dimensions approximatives
Largeur : 742 mm
Profondeur : 320 mm
Hauteur : 445 mm

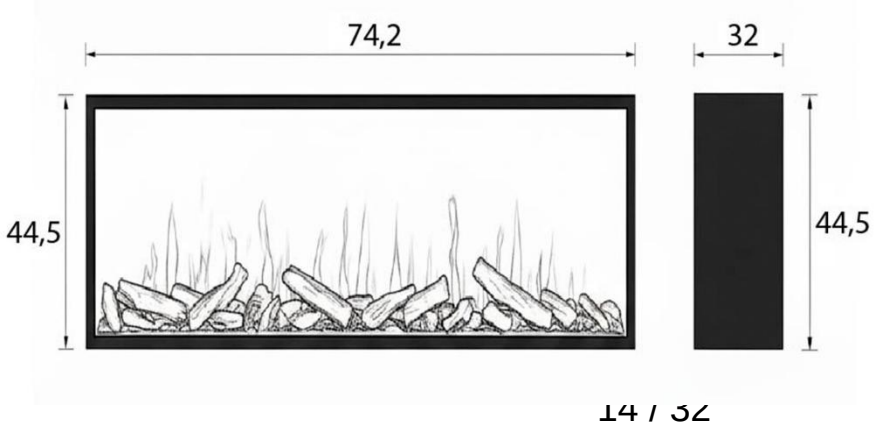

Panneau de commande arrière et télécommande

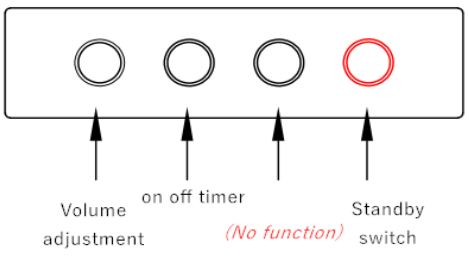





Interrupteur principal
Le connecteur d'alimentation se trouve à l'arrière, en bas de l'appareil. La cheminée s'allume automatiquement ; attendez environ 15 secondes pour que la flamme apparaisse.

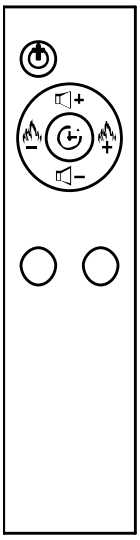

Télécommande

Interrupteur d'allumage

Interrupteur de chauffage haute/basse puissance

Minuteur

Volume

Installation et mise en service

Ouvrez l'emballage et sortez la cheminée électrique. Placez-la à un endroit approprié.
Branchez le cordon d'alimentation : une extrémité à la prise de l'appareil et l'autre au secteur électrique.

9. Branchez le cordon d'alimentation à une prise de courant de 220 V ~ 50 Hz.
10. Mettez en marche l'interrupteur principal situé à l'arrière de la cheminée.
11. La cheminée s'allume automatiquement ; attendez environ 15 secondes pour que la flamme apparaisse.
12. Appuyez sur le bouton marche/arrêt
13. Fonction minuterie : arrêt réglable par intervalles d'une heure jusqu'à 8 heures. Appuyez sur le bouton. Chaque pression : 1 heure. Durée programmable maximale : 8 heures.
14. Volume du crépitement de la flamme : réglable de 0 % à 100 % sur cinq niveaux.
15. Chaque pression augmente le niveau sonore de 20 % jusqu'à ce qu'il revienne à 0.

16. Un panneau lumineux apparaît à l'avant, au-dessus de l'effet de flamme, indiquant le niveau de puissance sélectionné.

Dépannage

dépannage		
Problèmes	**Contrôle des articles**	**Résolution**
Le voyant d'alimentation ne s'allume	Y a-t-il du courant ?	Branchez l'appareil à la prise de couran
	Si la prise électrique est déconnecté ou en court-circuit	Resserrer le bouchon ou le remplacer
Il n'y a pas de flamme.	Protection contre la surchauffe activé	Redémarrez après la phase de préchau de refroidissement.
Avec des lumières, mais pas de flam	défaillance du système de cartes mère	Attendez 30 secondes avant de rallu cheminée.
	Si la clé USB de stockage vidéo prés mauvais contact ou est endommagée	Réinsérez la clé USB ou remplacez-le

(DE) DEUTSCH

WARNUNGEN:

VORGESEHENE VERWENDUNG

Das in dieser Bedienungsanleitung beschriebene Produkt ist ein elektrisches Haushaltsgerät.

Entwickelt, um eine dekorative Flamme zu simulieren und mit elektrischem Widerstand Warmluft zu erzeugen.

Das Produkt wurde so konzipiert und hergestellt, dass es unter folgenden Bedingungen sicher funktioniert:

Die Installation muss von qualifiziertem Personal gemäß den geltenden Vorschriften und den Anweisungen in diesem Handbuch durchgeführt werden.

Einhaltung der beschriebenen technischen Verfahren für Gebrauch und Wartung.

Unverzügliche außerordentliche Wartungsmaßnahmen bei Störungen oder Anomalien.

Zur Verwendung in trockenen, häuslichen Innenräumen.

Die Verwendung des Produkts als primäre Heizquelle oder im Freien ist untersagt.

Unsachgemäße Verwendung

Das Produkt darf ausschließlich für den Zweck verwendet werden, für den es speziell entwickelt wurde.

Das Produkt kann nicht als primäre Heizquelle verwendet werden, sondern nur als Dekorations- und Einrichtungsgegenstand.

Die Nutzung im Freien ist untersagt.

Es ist verboten, das Produkt an elektrische Systeme anzuschließen, die nicht den Vorschriften entsprechen.

Das Manipulieren oder Entfernen der integrierten Sicherheitsvorrichtung (Thermostat-Verriegelungssysteme) ist verboten.

Es ist verboten, das Produkt mit beschädigten oder zerbrochenen Teilen (Frontglas, Dekorplatten) zu verwenden.

Es ist verboten, Stoffe vor dem Produkt zu platzieren oder brennbare Materialien oder Gegenstände, die die Belüftung behindern.

Jede andere als die bestimmungsgemäße Verwendung des Geräts ist verboten und bedarf der Genehmigung des Herstellers.

RECHTLICHE GARANTIE

Für das Produkt gilt eine gesetzliche Gewährleistung von 24 Monaten ab Kaufdatum.

Die Garantie gilt nur, wenn der Kauf durch ein steuerlich gültiges Dokument nachgewiesen wird.

Für die Bearbeitung Ihres Anliegens benötigen wir dieses Dokument.

ANWENDUNGSBEDINGUNGEN

Reparaturen oder der Austausch von Komponenten verlängern die Garantiezeit nicht . Die Garantie für das Produkt und die Komponenten bleibt unverändert.

GÜLTIGKEIT DER GARANTIE

Damit die Garantie gültig ist, müssen alle folgenden Bedingungen erfüllt sein:

1) Das Produkt muss fachgerecht und unter vollständiger Einhaltung der Anweisungen in der folgenden Bedienungsanleitung installiert werden.

2) Die Installation darf nur von qualifiziertem Personal durchgeführt werden.

3) Der Verbraucher muss im Besitz einer gültigen Konformitätserklärung des Installateurs sein.

4) Das Produkt muss gemäß seiner bestimmungsgemäßen Verwendung verwendet werden.

Ausschließlich im häuslichen Umfeld.

GARANTIEAUSSCHLÜSSE

Die Produktgarantie deckt keine Schäden ab, die während des Transports am Produkt entstehen, oder ästhetische Mängel, sofern diese nicht innerhalb von 8 Tagen nach Erhalt an rma@sineditalia.com gemeldet werden.

Die Garantie ist in folgenden Fällen ausgeschlossen:

- Externe Ursachen sind der Anschluss des Geräts an andere als die angegebenen Spannungen oder Frequenzen.
- Stromspitzen oder Überspannungen im Stromnetz
- Elektrostatische induktive Entladungen, die auch durch Blitze verursacht werden
- Eindringen von Flüssigkeiten oder Feuchtigkeit
- Brände im Außenbereich
- Unfälle, Stöße, Dellen
- Jede andere äußere Ursache
- Verschleißteile aus Metall und Glasscheiben, wenn sie zerkratzt werden
- LEDs und Beleuchtungssysteme (deren Leistung mit der Zeit nachlässt)
- Fernbedienung und Batterien
- Ästhetische Teile Lackierung Abdeckung
- Dichtungen
- Holz zur Dekoration
- Saugventilator
- Motor bei Überhitzung

Reinigung der Außenseite des Geräts

Vor der Reinigung des Geräts den Netzstecker ziehen und abkühlen lassen.

Verwenden Sie keine Reinigungs- oder Poliermittel.

WARNUNG: Um Gefahren durch unbeabsichtigtes Zurücksetzen der Thermosicherung zu vermeiden, darf dieses Gerät nicht über ein externes Schaltgerät, wie z. B. eine Zeitschaltuhr, mit Strom versorgt oder an einen Stromkreis angeschlossen werden, der regelmäßig vom Energieversorgungsunternehmen ein- und ausgeschaltet wird.



Installationshinweise

Installieren Sie den Kamin auf einer stabilen Fläche und an einem gut belüfteten Ort.
Dieses Produkt ist nur für die Installation auf einem festen Untergrund geeignet.

Sicherheitsvorkehrungen

Bitte lesen Sie die folgenden Vorsichtsmaßnahmen sorgfältig durch, bevor Sie das Produkt verwenden.
Zweck dieser Anweisungen ist es, eine sichere Verwendung des Produkts zu gewährleisten und unnötige Verletzungen von Benutzern und anderen Personen in der Nähe zu vermeiden.
Je nach Schwere des Risikos werden die Hinweise als „Warnung“ oder „Vorsicht“ eingestuft.

Warnungen

Nicht qualifiziertes Personal darf das Produkt weder zerlegen noch reparieren. Im Falle eines Brandes, Stromschlags, einer Verletzung oder einer Fehlfunktion wenden Sie sich bitte an ein autorisiertes Servicecenter oder Ihren Händler.
Um Brände oder Schäden am Produkt zu vermeiden, dürfen die Lufteinlässe und -auslässe nicht blockiert werden.
Fassen Sie nicht in die Lüftungsschlitze oder -auslässe, um Verbrennungen oder Stromschläge zu vermeiden.
Trennen Sie das Gerät während der Wartung immer vom Stromnetz. Stecken Sie das Gerät nicht mit nassen Händen ein oder aus.
Das Netzkabel darf nicht durch Biegen, Ziehen, Quetschen, Umwickeln oder übermäßige Krafteinwirkung beschädigt werden, da dies zu Bränden oder Stromschlägen führen kann.
Verwenden Sie ausschließlich ein 220 V ~ 50 Hz Wechselstromnetzteil.

Aufmerksamkeit

Entzündbare, explosive oder andere gefährliche Stoffe dürfen nicht in die Nähe des Produkts gebracht werden.
Wenn das Gerät längere Zeit nicht benutzt wird, trennen Sie es vom Stromnetz und ziehen Sie den Stecker heraus.
Reinigen Sie das Produkt nicht mit flüchtigen Ölen oder aggressiven Chemikalien.
Während des Betriebs werden der Luftauslass und die umliegenden Oberflächen sehr heiß. Vermeiden Sie es, diese zu berühren.

Produktspezifikationen

Nennspannung: 220 V ~ 240 V
Nennfrequenz: 50 Hz
Maximale Leistung: 200 W
Ungefähre Abmessungen
Breite: 742 mm
Tiefe: 320 mm
Höhe: 445 mm

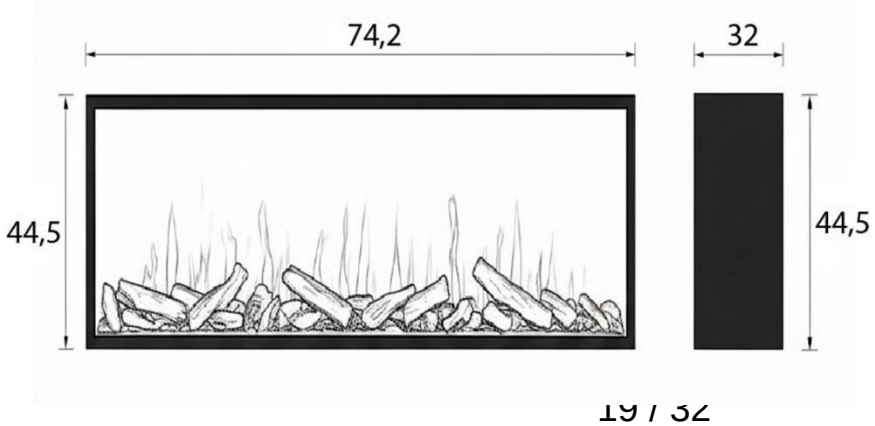

Bedienfeld und Fernbedienung

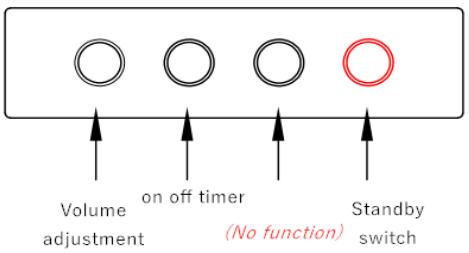





Hauptschalter
Der Netzanschluss befindet sich unten hinten am Gerät. Der Kamin schaltet sich automatisch ein; warten Sie etwa 15 Sekunden, bis die Flamme erscheint.

Fernbedienung

Zündschalter

Heizschalter (Hoch-/Niedrigleistung)

Timer

Volumen

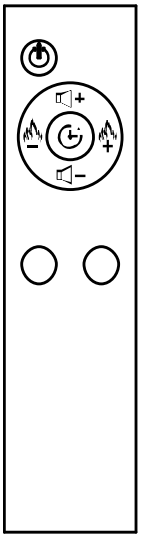

Installation und Inbetriebnahme

Öffnen Sie die Verpackung und entnehmen Sie den Elektrokamin. Stellen Sie ihn an einem geeigneten Ort auf.
Schließen Sie das Netzkabel an: ein Ende an die Gerätesteckdose und das andere an das Stromnetz.

1. Schließen Sie das Netzkabel an eine 220V ~ 50Hz Steckdose an.
2. Schalten Sie den Hauptschalter an der Rückseite des Kamins ein.
3. Der Kamin startet automatisch; warten Sie etwa 15 Sekunden, bis die Flamme erscheint.
4. Drücken Sie den Ein-/Ausschalter
5. Timerfunktion: Einstellbare Abschaltautomatik in 1-Stunden-Intervallen bis zu 8 Stunden. Drücken Sie den Knopf. Jeder Tastendruck: 1 Stunde. Maximal programmierbare Zeit: 8 Stunden.
6. Lautstärke des Flammenknisterns: In fünf Stufen von 0 % bis 100 % einstellbar.
7. Jeder Tastendruck erhöht den Schallpegel um 20 %, bis er wieder bei 0 liegt.
8. Über dem Flammeneffekt erscheint an der Vorderseite ein Leuchtfeld, das die gewählte Leistungsstufe anzeigt.

Fehlerbehebung

Fehlerbehebung		
Probleme	**Artikelkontrolle**	**Auflösung**
Die Betriebsanzeige leuchtet nicht.	Gibt es Strom?	Schließen Sie das Gerät an die Steckdos
	Wenn der Netzstecker getrennt oder kurzgeschlossen	Den Deckel festziehen oder ersetzen.
Es gibt keine Flamme	Überhitzungsschutz aktiviert	Nach dem Aufwärmen und Abkühl starten
Mit Lichtern, aber ohne Flamme	Kartensystemausfall Mutter	Warten Sie 30 Sekunden, bevor Sie der wieder einschalten.
	Wenn der USB-Stick zur Videospei einen schlechten Kontakt hat oder bes ist	Stecken Sie den USB-Stick wieder ein od Ersetze es

(ES) ESPAÑOL

ADVERTENCIAS:

USO PREVISTO

El producto al que se refiere este manual es un aparato eléctrico de uso doméstico.

Diseñado para simular una llama decorativa y producir calor por aire forzado mediante resistencia eléctrica.

El producto ha sido diseñado y fabricado para funcionar de forma segura bajo las siguientes condiciones:

La instalación la realizará personal cualificado de acuerdo con la normativa vigente y las instrucciones que figuran en este manual.

Cumplimiento de los procedimientos técnicos descritos para su uso y mantenimiento.

Intervención de mantenimiento extraordinaria e inmediata en caso de averías o anomalías.

Utilizar en ambientes domésticos interiores secos.

Queda prohibido el uso del producto como fuente principal de calefacción o en exteriores .

USO INAPROPIADO

El producto debe utilizarse exclusivamente para el fin para el que fue diseñado específicamente.

El producto no puede utilizarse como fuente principal de calefacción, sino únicamente como elemento decorativo y de mobiliario.

Se prohíbe su uso en exteriores .

Está prohibido conectar el producto a sistemas eléctricos que no cumplan con la normativa vigente.

Queda prohibido manipular o retirar el dispositivo de seguridad integrado (sistemas de bloqueo del termostato) .

Está prohibido utilizar el producto con piezas dañadas o rotas (cristal frontal, paneles decorativos).

Está prohibido colocar telas delante del producto, así como materiales inflamables u objetos que impidan la ventilación.

Queda prohibido cualquier uso del aparato distinto al previsto , y deberá ser autorizado por el fabricante.

GARANTÍA LEGAL

El producto está cubierto por una garantía legal de 24 meses a partir de la fecha de compra.

La garantía solo será aplicable si la compra se acredita mediante un documento fiscalmente válido.

El documento es necesario para recibir asistencia.

CONDICIONES DE APLICACIÓN

Las reparaciones o sustituciones de componentes no extienden el período de garantía . La garantía permanece inalterada tanto para el producto como para los componentes.

VALIDEZ DE LA GARANTÍA

Para que la garantía sea válida, deben cumplirse todas las siguientes condiciones:

1) El producto debe instalarse de manera profesional, cumpliendo estrictamente con las instrucciones que figuran en el siguiente manual.

2) La instalación debe ser realizada únicamente por personal cualificado.

3) El consumidor debe estar en posesión de una declaración de conformidad válida emitida por el instalador.

4) El producto debe utilizarse de acuerdo con el uso previsto.
Exclusivamente en un entorno doméstico.

EXCLUSIONES DE LA GARANTÍA
La garantía del producto no cubre los daños sufridos por el producto durante el transporte ni las no conformidades estéticas si estas últimas no se notifican a rma@sineditalia.com dentro de los 8 días posteriores a la recepción.

La garantía queda excluida en los siguientes casos:

- Causas externas: conexión del aparato a voltajes o frecuencias distintas a las indicadas.
- Sobretensiones o fluctuaciones en la red eléctrica
- Las descargas inductivas electrostáticas también son causadas por rayos.
- Infiltración de líquidos o humedad
- incendios externos
- Impactos accidentales, golpes, abolladuras
- Cualquier otra causa externa
- piezas de desgaste paneles de metal y vidrio si se rayan
- Los LED y los sistemas de iluminación (que se degradan con el tiempo)
- Mando a distancia y pilas
- Pintura de piezas estéticas, lacado y recubrimiento
- Juntas
- Madera para decoración
- Ventilador de succión
- Motor si se sobrecalienta

LIMPIEZA DEL EXTERIOR DEL APARATO
Antes de limpiar el aparato, desenchúfelo de la toma de corriente y déjelo enfriar.
No utilice productos de limpieza ni de pulido.

ADVERTENCIA: Para evitar peligros debido al reinicio involuntario del fusible térmico, este aparato no debe alimentarse a través de un dispositivo de conmutación externo, como un temporizador, ni conectarse a un circuito que sea encendido y apagado regularmente por la compañía distribuidora.



Notas de instalación

Instale la chimenea sobre una superficie estable y en un lugar bien ventilado.
Este producto solo es apto para su instalación sobre suelos sólidos.

Precauciones de seguridad

Lea atentamente las siguientes precauciones antes de utilizar el producto.
El objetivo de estas instrucciones es garantizar el uso seguro del producto y evitar lesiones innecesarias a los usuarios y a otras personas cercanas.
En función de la gravedad del riesgo, las indicaciones se clasifican como "Advertencia" o "Precaución".

Advertencias

El personal no cualificado no debe desmontar ni reparar el producto. En caso de incendio, descarga eléctrica, lesiones o mal funcionamiento, póngase en contacto con un centro de servicio autorizado o con su distribuidor.
No bloquee las entradas y salidas de aire para evitar incendios o daños al producto.
No introduzca las manos en las rejillas de ventilación ni en los enchufes para evitar quemaduras o descargas eléctricas.
Durante el mantenimiento, desconecte siempre el aparato de la toma de corriente. No conecte ni desconecte el aparato con las manos mojadas.
No dañe el cable de alimentación doblándolo, tirando de él, aplastándolo, enrollándolo o sometiéndolo a una fuerza excesiva, ya que esto puede provocar un incendio o una descarga eléctrica.
Utilice únicamente una fuente de alimentación de CA de 220 V ~ 50 Hz.

Atención

No coloque materiales inflamables, explosivos u otros materiales peligrosos cerca del producto.
Si el aparato no se va a utilizar durante un período prolongado, desconéctelo de la toma de corriente y retire el enchufe.
No limpie el producto con aceites volátiles ni productos químicos agresivos.
Durante el funcionamiento, la salida de aire y las superficies circundantes se calientan mucho. Evite tocarlas.

Especificaciones del producto

Tensión nominal: 220V~240V
Frecuencia nominal: 50 Hz
Potencia máxima: 200 W
Dimensiones aproximadas
Ancho: 742 mm
Profundidad: 320 mm
Altura: 445 mm

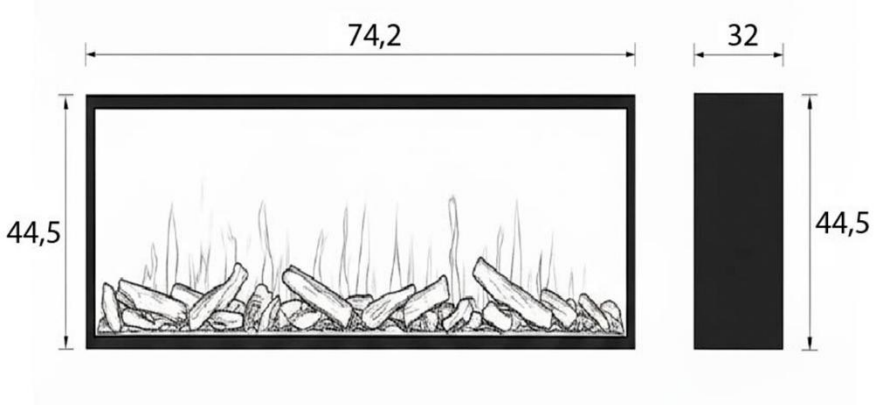

Panel de control trasero y mando a distancia

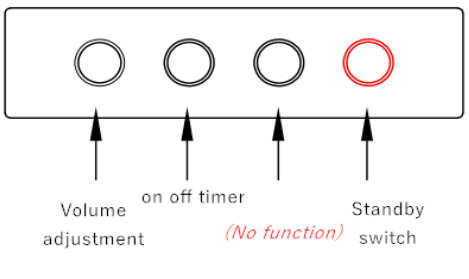





Interruptor de alimentación principal
El conector de alimentación se encuentra en la parte inferior trasera del aparato. La chimenea se enciende automáticamente; espere unos 15 segundos para que aparezca la llama.

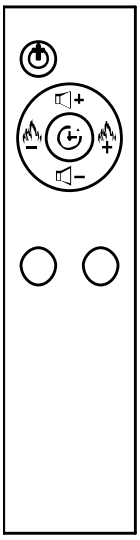

Mando a distancia

Interruptor de encendido

Interruptor de calefacción de alta/baja potencia

Minutero

Volumen

Instalación y puesta en marcha

Abra el embalaje y retire la chimenea eléctrica. Colóquela en un lugar adecuado.
Conecte el cable de alimentación: un extremo a la toma de corriente del aparato y el otro a la red eléctrica.

1. Conecte el cable de alimentación a una toma de corriente de 220 V ~ 50 Hz.
2. Encienda el interruptor principal ubicado en la parte posterior de la chimenea.
3. La chimenea se enciende automáticamente; espere unos 15 segundos a que aparezca la llama.
4. Pulse el botón de encendido/apagado
5. Función de temporizador: Apagado automático ajustable en intervalos de 1 hora, hasta un máximo de 8 horas.
   Pulse el botón. Cada pulsación dura 1 hora. Tiempo máximo programable: 8 horas.
6. Volumen del crepitar de la llama: Ajustable del 0% al 100% en cinco niveles.
7. Cada pulsación aumenta el nivel de sonido en un 20% hasta que vuelve a 0.

8. En la parte frontal, encima del efecto de llama, aparece un panel luminoso que indica el nivel de potencia seleccionado.

Solución de problemas

solución de problemas		
Problemas	**Control de artículos**	**Resolución**
El indicador de encendido no se ilumina.	¿Hay electricidad?	conecta el dispositivo a la toma de corriente
	Si el enchufe de alimentación está desconectado o en cortocircuito	Aprieta la tapa o reemplázala.
No hay llama	Protección contra Sobrecalentamiento activado	Reiniciar después de calentar y enfriar.
Con luces, pero sin llama.	Fallo del sistema de tarjetas madre	Espere 30 segundos antes de volver a encender la chimenea.
	Si la memoria USB para almacenamiento de vídeo tiene u contacto o está dañada	Vuelva a insertar la memoria USB o reemplácelo

(NL) NEDERLANDS

WAARSCHUWINGEN:

BEDOELD GEBRUIK

Het product waarop deze handleiding betrekking heeft, is een elektrisch apparaat voor huishoudelijk gebruik.

Ontworpen om een decoratieve vlam te simuleren en om met elektrische weerstand geforceerde luchtverwarming te produceren.

Het product is ontworpen en vervaardigd om veilig te functioneren onder de volgende omstandigheden:

De installatie wordt uitgevoerd door gekwalificeerd personeel in overeenstemming met de geldende regelgeving en de instructies in deze handleiding.

Naleving van de beschreven technische procedures voor gebruik en onderhoud.

Directe, buitengewone onderhoudsinterventie is vereist in geval van storingen of afwijkingen.

Geschikt voor gebruik in droge, huishoudelijke binnenruimtes.

Het gebruik van het product als primaire verwarmingsbron of in buitenomgevingen is verboden.

ONJUIST GEBRUIK

Het product mag uitsluitend worden gebruikt voor het doel waarvoor het specifiek is ontworpen.

Het product kan niet als primaire verwarmingsbron worden gebruikt, maar uitsluitend als decoratie en inrichting.

Gebruik buitenshuis is verboden.

Het is verboden het product aan te sluiten op elektrische systemen die niet aan de voorschriften voldoen.

Het is verboden om de ingebouwde veiligheidsvoorziening (thermostaatvergrendelingssystemen) te manipuleren of te verwijderen .

Het is verboden het product te gebruiken met beschadigde of gebroken onderdelen (voorruit, sierpanelen).

Het is verboden om stoffen voor het product te plaatsen, evenals brandbare materialen of voorwerpen die de ventilatie belemmeren.

Elk ander gebruik van het apparaat dan waarvoor het bedoeld is, is verboden en moet door de fabrikant worden goedgekeurd.

JURIDISCHE GARANTIE

Op het product geldt een wettelijke garantie van 24 maanden, ingaande op de aankoopdatum.

De garantie is alleen van toepassing indien de aankoop wordt aangetoond met een fiscaal geldig document.

Dit document is nodig voor hulpverlening.

TOEPASSINGSVOORWAARDEN

Reparatie of vervanging van onderdelen verlengt de garantieperiode niet . De garantie blijft ongewijzigd voor zowel het product als de onderdelen.

GELDIGHEID VAN DE GARANTIE

Om de garantie geldig te laten zijn, moet aan alle volgende voorwaarden worden voldaan:

1) Het product moet op vakkundige wijze worden geïnstalleerd, volledig in overeenstemming met de instructies in deze handleiding.

2) De installatie mag uitsluitend worden uitgevoerd door gekwalificeerd personeel.

3) De consument moet in het bezit zijn van een geldige conformiteitsverklaring, afgegeven door de installateur.

4) Het product moet worden gebruikt in overeenstemming met het beoogde gebruik.

Uitsluitend in een huiselijke omgeving.

UITSLUITING VAN DE GARANTIE

De productgarantie dekt geen schade aan het product tijdens transport of esthetische afwijkingen, indien deze niet binnen 8 dagen na ontvangst aan
rma@sineditalia.com worden gemeld.

De garantie is in de volgende gevallen uitgesloten:

- Externe oorzaken kunnen zijn dat het apparaat wordt aangesloten op spanningen of frequenties die afwijken van de aangegeven waarden.
- Stroompieken of schommelingen in het elektriciteitsnet
- Elektrostatische inductieve ontladingen worden ook veroorzaakt door bliksem.
- Infiltratie van vloeistoffen of vocht
- Buitenbranden
- Onopzettelijke stoten, klappen, deuken
- Elke andere externe oorzaak
- Slijtageonderdelen zoals metalen en glazen panelen kunnen beschadigd raken.
- LED's en verlichtingssystemen (die na verloop van tijd minder goed gaan werken)
- Afstandsbediening en batterijen
- Esthetische onderdelen, schilderen, lakken, afdekken
- Pakkingen
- Hout voor decoratie
- Zuigventilator
- Motor als deze oververhit raakt

DE BUITENKANT VAN HET APPARAAT REINIGEN

Haal de stekker van het apparaat uit het stopcontact voordat u het schoonmaakt en laat het afkoelen.

Gebruik geen schoonmaak- of poetsmiddelen.

WAARSCHUWING: Om gevaar door onbedoeld resetten van de thermische zekering te voorkomen, mag dit apparaat niet worden gevoed via een externe schakelaar, zoals een timer, of worden aangesloten op een circuit dat regelmatig door het energiebedrijf wordt in- en uitgeschakeld.



Installatie-instructies

Plaats de open haard op een stabiele ondergrond en in een goed geventileerde ruimte.
Dit product is uitsluitend geschikt voor installatie op een harde vloer.

Veiligheidsmaatregelen

Lees de volgende voorzorgsmaatregelen aandachtig door voordat u het product gebruikt.
Het doel van deze instructies is het waarborgen van veilig gebruik van het product en het voorkomen van onnodig letsel bij gebruikers en anderen in de omgeving.
Afhankelijk van de ernst van het risico worden de indicaties geclassificeerd als "Waarschuwing" of "Voorzichtig".

Waarschuwingen

Onbevoegd personeel mag het product niet demonteren of repareren. Neem in geval van brand, elektrische schok, letsel of een storing contact op met een erkend servicecentrum of uw dealer.
Blokkeer de luchtinlaat- en -uitlaatopeningen niet om brand of schade aan het product te voorkomen.
Steek uw handen niet in de ventilatieopeningen of stopcontacten om brandwonden of een elektrische schok te voorkomen.
Haal tijdens onderhoudswerkzaamheden altijd de stekker uit het stopcontact. Steek de stekker niet in het stopcontact en haal hem er niet uit met natte handen.
Beschadig het netsnoer niet door het te buigen, eraan te trekken, te pletten, eromheen te wikkelen of er overmatige kracht op uit te oefenen, aangezien dit brand of een elektrische schok kan veroorzaken.
Gebruik uitsluitend een wisselstroomvoeding van 220 V ~ 50 Hz.

Aandacht

Plaats geen ontvlambare, explosieve of andere gevaarlijke materialen in de buurt van het product.
Als het apparaat gedurende langere tijd niet wordt gebruikt, haal dan de stekker uit het stopcontact en verwijder de stekker.
Reinig het product niet met vluchtige oliën of agressieve chemicaliën.
Tijdens gebruik worden de luchtuitlaat en de omliggende oppervlakken erg heet. Raak deze niet aan.

Productspecificaties

Nominale spanning: 220V~240V
Nominale frequentie: 50 Hz
Maximaal vermogen: 200 W
Geschatte afmetingen
Breedte: 742 mm
Diepte: 320 mm
Hoogte: 445 mm

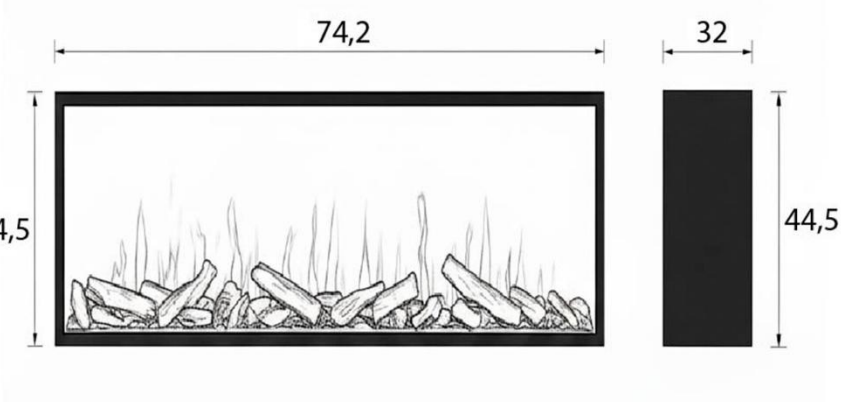

Bedieningspaneel aan de achterzijde en afstandsbediening

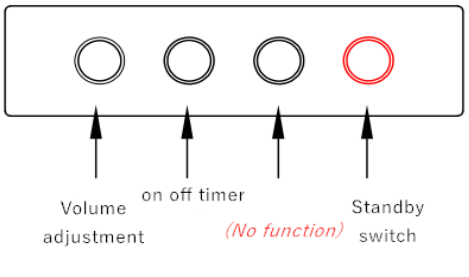





Hoofdschakelaar
De stroomaansluiting bevindt zich aan de onderkant van de achterkant van het apparaat. De open haard start automatisch; wacht ongeveer 15 seconden tot de vlam verschijnt.

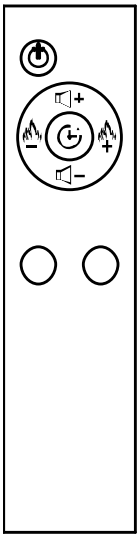

Afstandsbediening

Contactschakelaar

Schakelaar voor verwarming met hoog/laag vermogen

Timer

Volume

Installatie en inbedrijfstelling

Open de verpakking en haal de elektrische haard eruit. Plaats hem op een geschikte plek.
Sluit het netsnoer aan: het ene uiteinde op het stopcontact van het apparaat en het andere uiteinde op het stopcontact.



1. Sluit het netsnoer aan op een stopcontact van 220V ~ 50Hz.
2. Schakel de hoofdschakelaar aan de achterkant van de open haard in.
3. De open haard gaat automatisch aan; wacht ongeveer 15 seconden tot de vlam verschijnt.
4. Druk op de aan/uit-knop.
5. Timerfunctie: Instelbare uitschakeling in intervallen van 1 uur tot maximaal 8 uur.
   Druk op de knop. Elke druk: 1 uur. Maximale programmeerbare tijd: 8 uur.
6. Volume van het knetterende vlamgeluid: Instelbaar van 0% tot 100% in vijf standen.
7. Elke keer dat je drukt, wordt het geluidsniveau met 20% verhoogd totdat het weer op 0 staat.

8. Boven het vlameffect verschijnt een lichtpaneel aan de voorkant dat het geselecteerde vermogensniveau aangeeft.

Probleemoplossing

probleemoplossing		
Problemen	**Artikelcontrole**	**Oplossing**
Het stroomindicatielampje brandt ni	Is er stroom?	Sluit het apparaat aan op het stopconta
	Als de stekker is losgekoppeld of kortgesloten	Draai de dop vast of vervang hem.
Er is geen vlam.	Oververhittingsbeveiliging geactiveerd	Opnieuw opstarten na opwarmen en af
Met lichtjes, maar zonder vlam.	Storing in het kaartsysteem moeder	Wacht 30 seconden voordat u de ope weer aanzet.
	Als de USB-stick voor video-opslag contact maakt of beschadigd is, problemen veroorzaken.	Plaats de USB-stick terug of vervang het

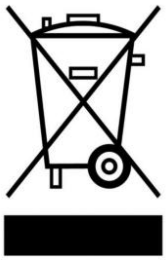

Correct Disposal of this product

This marking indicates that this product should not be disposed with other household wastes throughout the EU. To prevent possible harm to the environment or human health from uncontrolled waste disposal, recycle it responsibly to promote the sustainable reuse of material resources. To return your used device, please use the return and collection systems or contact the retailer where the product was purchased. They can take this product for environmentally safe, recycling.



Made in PRC.
Importato in Italia da:
M.P.C. srl / IT 11811400156
Via Beatrice D'Este 24 20122 Milano IT
Tel +39 02 21117815 / info@sineditalia.com/ www.sineditalia.com

Il marchio SINED e il logo SINED sono registrati da Sined Ventas Online S.L.
EUTM 018196373

SINED

MODELLI / MODELS / MODELLE / MODÈLES / MODELOS

CAMINETTO-TIRES-74